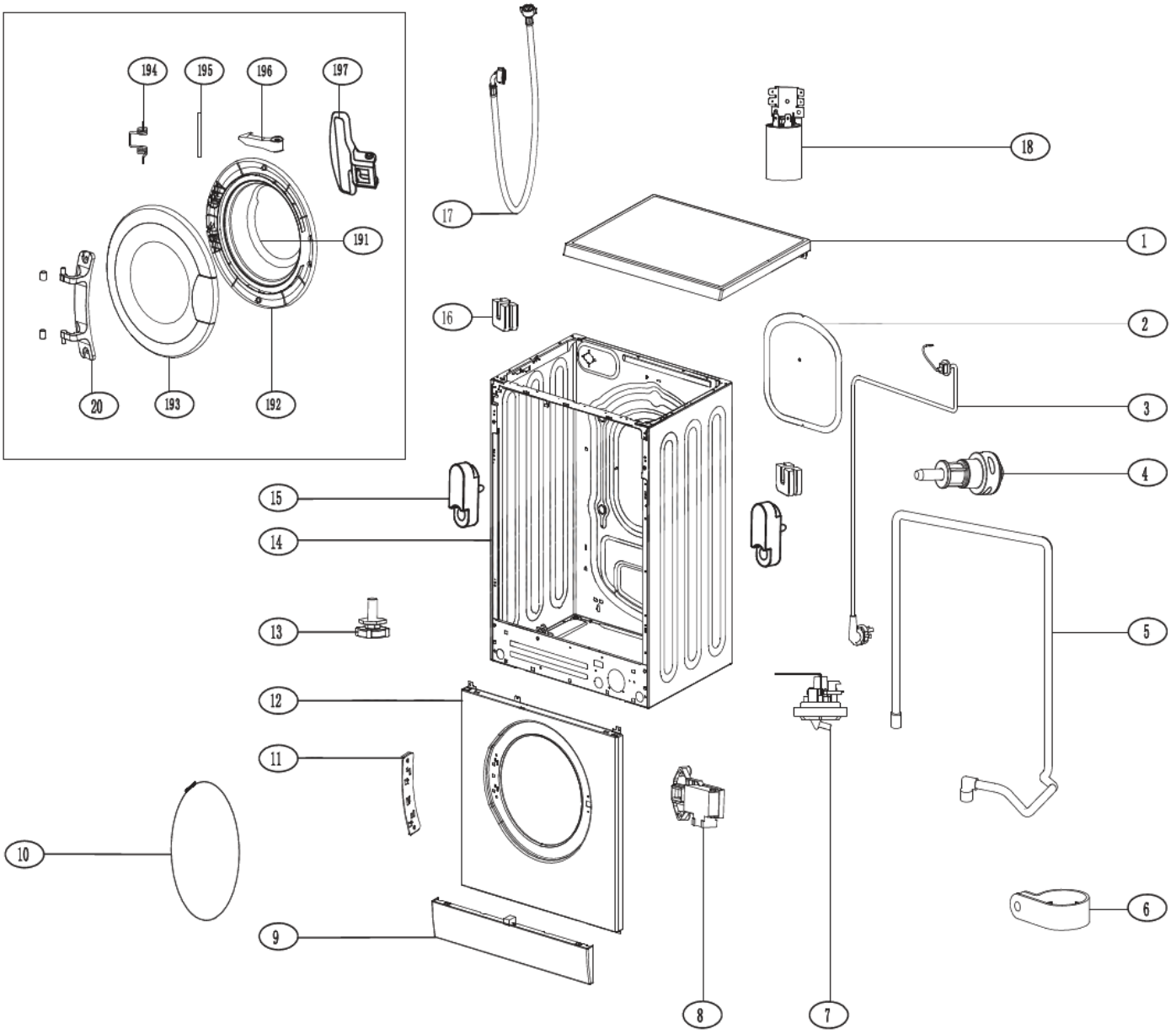
194
195
196
197
191
20
193
192
17
18
1
16
2
3
4
15
14
5
13
12
11
10
6
9
8
7

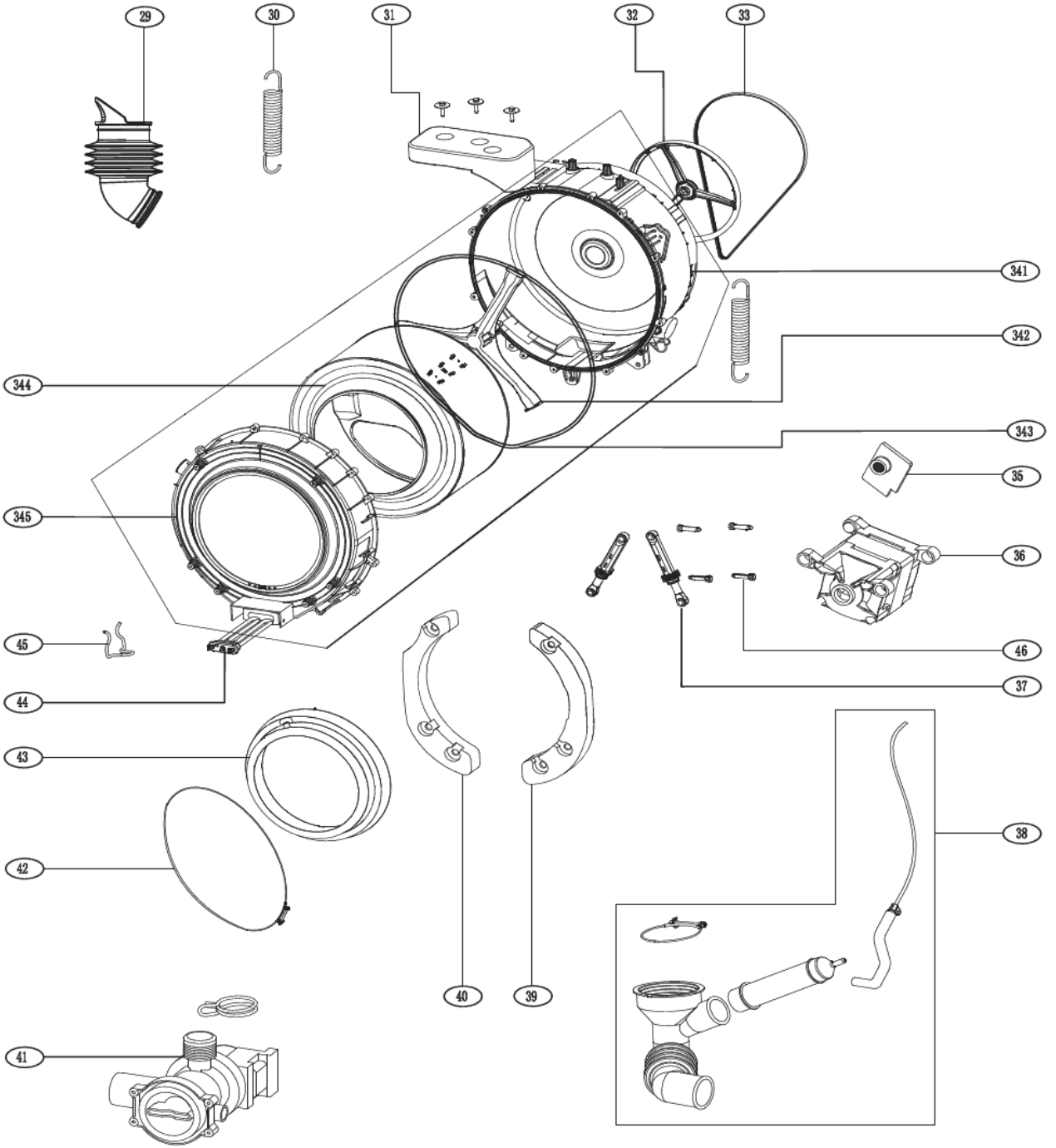
29
30
31
32
33
341
342
343
344
345
35
36
46
37
45
44
43
42
40
39
38
41

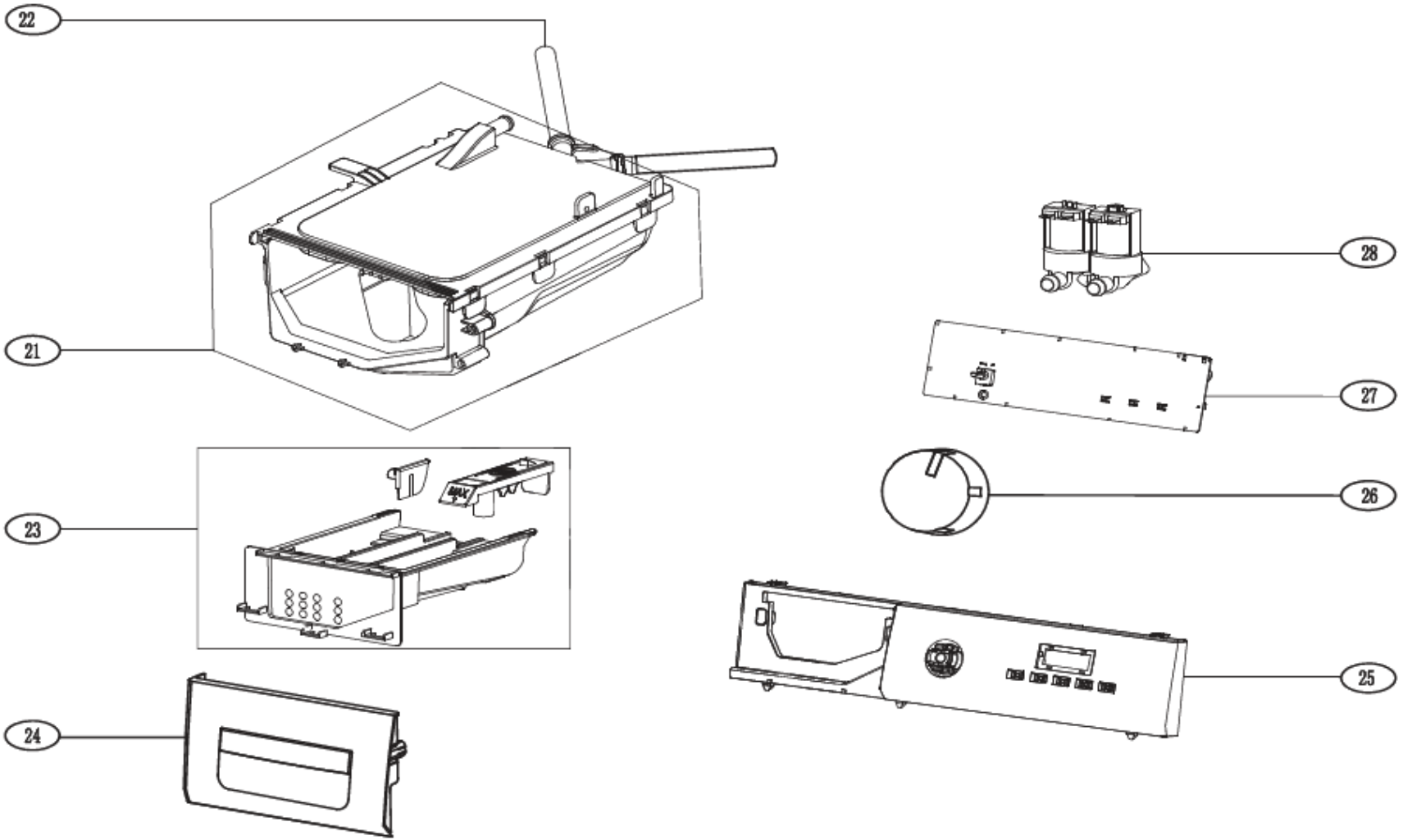
22
21
23
24
28
27
26
25